ITEM	CODICE	Q.TY
1	502218	1
2	503378	1
3	504568	1
4	503392	1

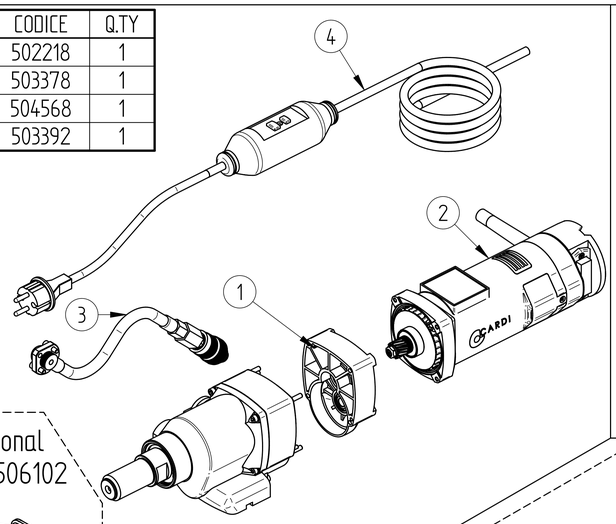

ITEM	CODICE	Q.TY	ITEM	CODICE	Q.TY	ITEM	CODICE	Q.TY	ITEM	CODICE	Q.TY	ITEM	CODICE	Q.TY
20	502168	1	34	502036	1	49	500100	1	58	500233	2	67	500046	4
21	502277	1	35	502238	1	50	500099	1	59	502205	2	68	502402	2
22	500317	1	36	502276	1	51	502212	1	60	502163	2	69	500796	2
23	500318	1	40	500035	1	52	502135	1	61	500034	1			
24	502207	1	41	500034	1	53	500120	1	62	500035	1			
25	502038	1	42	502174	1	54	500119	1	63	500322	1			
28	502251	1	44	502031	1	55	501450	1	64	502596	1			
29	501308	1	47	500048	4	56	502806	1	65	502091	1			
30	502041	1	48	500775	4	57	502219	1	66	500637	1			
31	502040	1												
32	502039	1												
33	502037	1												

item 2 – codice 503378

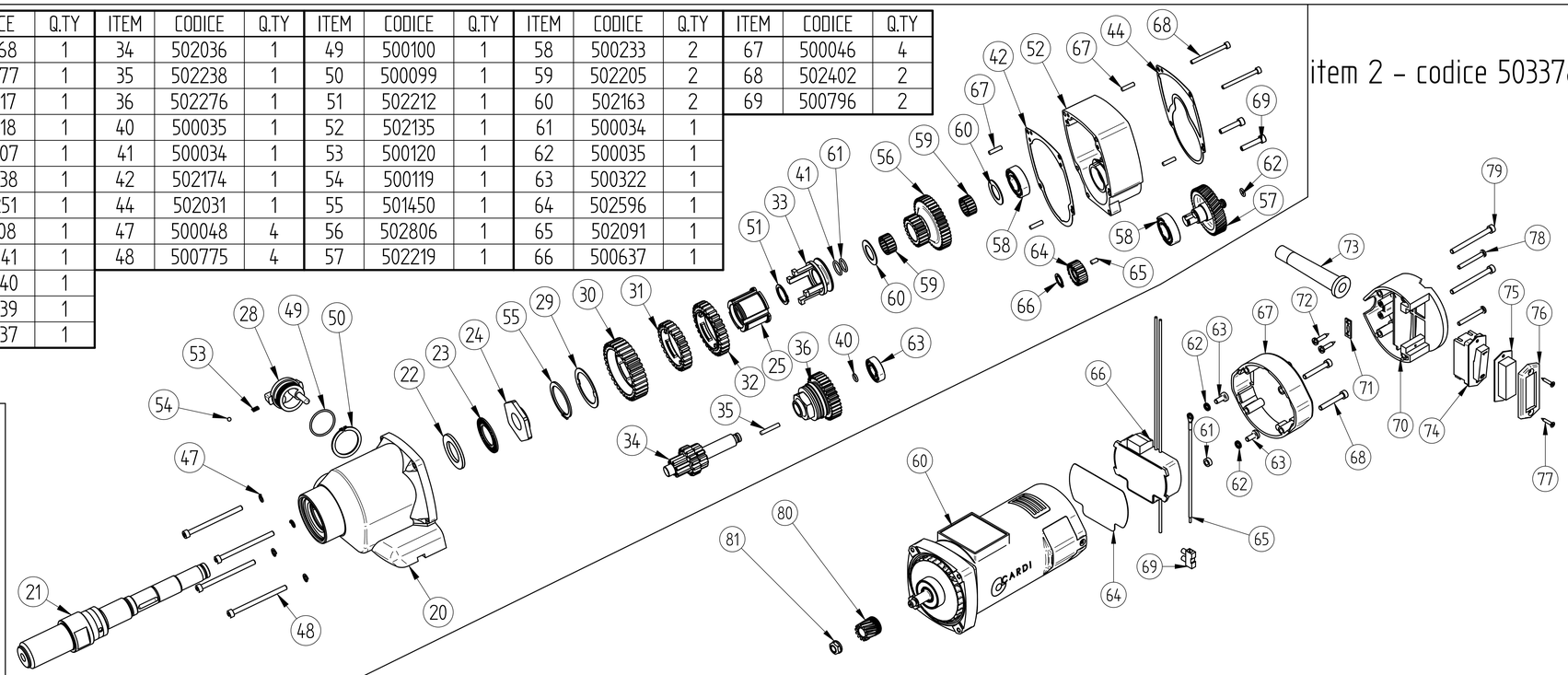

optional
code 506102

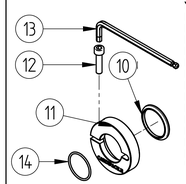

ITEM	CODICE	Q.TY
10	505353	1
11	506103-CARDI	1
12	506645	1
13	506109	1
14	500100	1

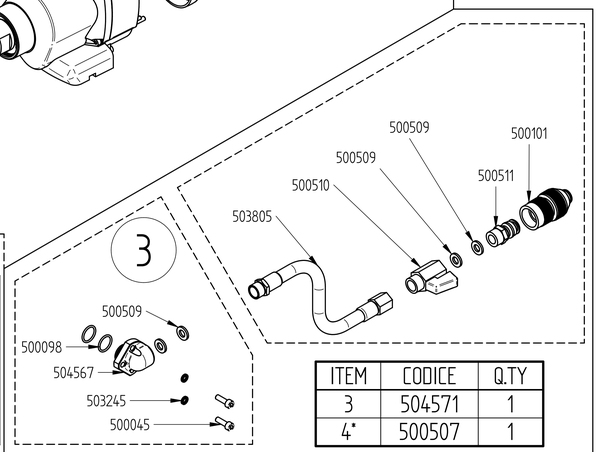

ITEM	CODICE	Q.TY
3	504571	1
4*	500507	1

SERVICE KIT
502704

ITEM	CODICE	Q.TY	ITEM	CODICE	Q.TY	ITEM	CODICE	Q.TY	ITEM	CODICE	Q.TY	ITEM	CODICE	Q.TY	ITEM	CODICE	Q.TY
60	502700	1	64	503237	1	68	500190	2	72	503250	2	76	501152	1	80	502217	1
61	503251	1	65	503248	1	69	503249	1	73	501157	1	77	503334	2	81	506249	1
62	503245	2	66	503359	1	70	503326	1	74	500162	1	78	501213	2			
63	501729	2	67	503325	1	71	501156	1	75	500070	1	79	501835	2			

item 20 – codice 502168

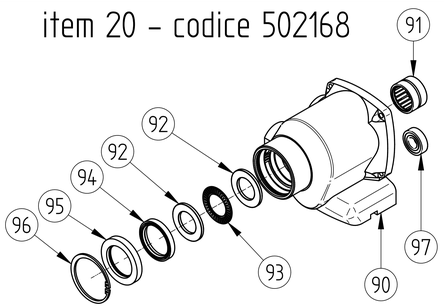

ITEM	CODICE	Q.TY
90	502034	1
91	500319	1
92	500317	2
93	500318	1
94	502210	1
95	502209	1
96	502211	1
97	500322	1

item 131 – codice 502815

ITEM	CODICE	Q.TY
160	502813	1
161	501750	1
162	500210	1

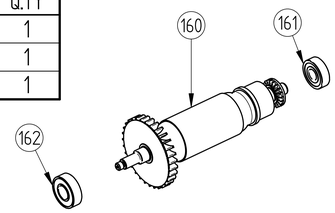

item 1 – codice 502218

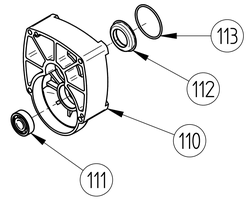

ITEM	CODICE	Q.TY
110	502021	1
111	500030	1
112	501821	1
113	500245	1

item 36 – codice 502276

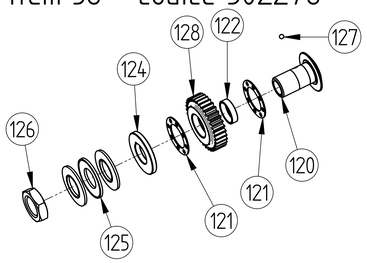

ITEM	CODICE	Q.TY
120	502100	1
121	502203	2
122	502220	1
124	502042	1
125	502213	3
126	502214	1
127	500119	1
128	502167	1

item 60 – codice 502700

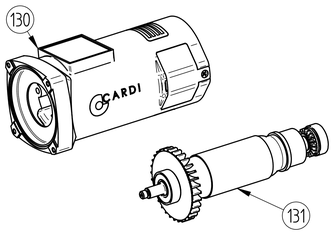

ITEM	CODICE	Q.TY
130	502807	1
131	502815	1

item 130 – codice 502807

ITEM	CODICE	Q.TY
140	502809	1
141	506536	1
142	501869	1
143	503940	1
144	502122	1
145	502796	1
146	502183	1
147	502124	2
148	502125	2
149	503166	2
150	502018	4

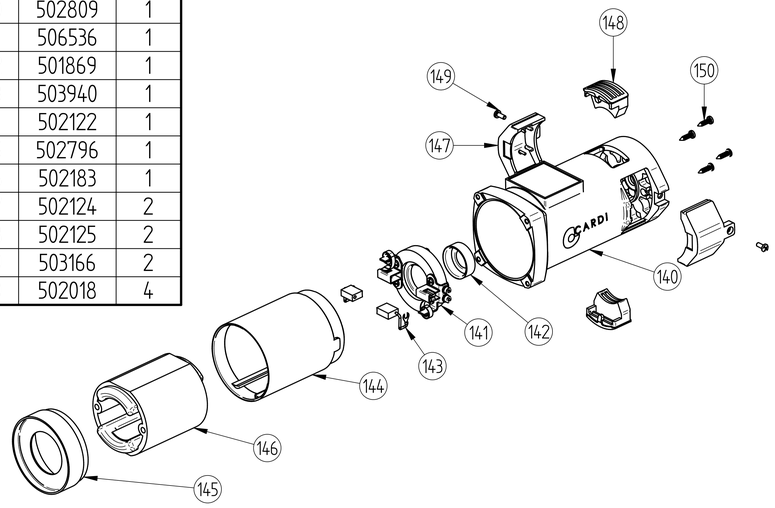

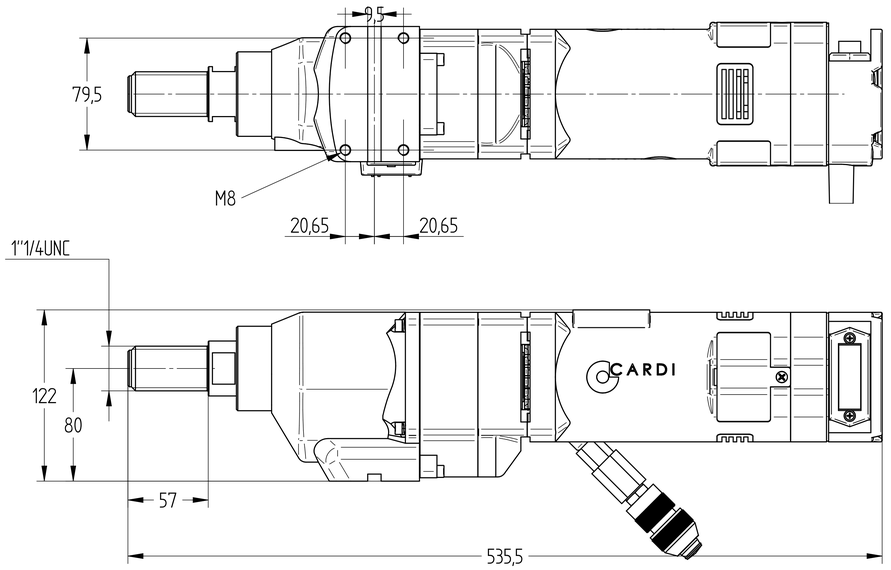

T2 220-EL 230V